<HS055A1-S*>

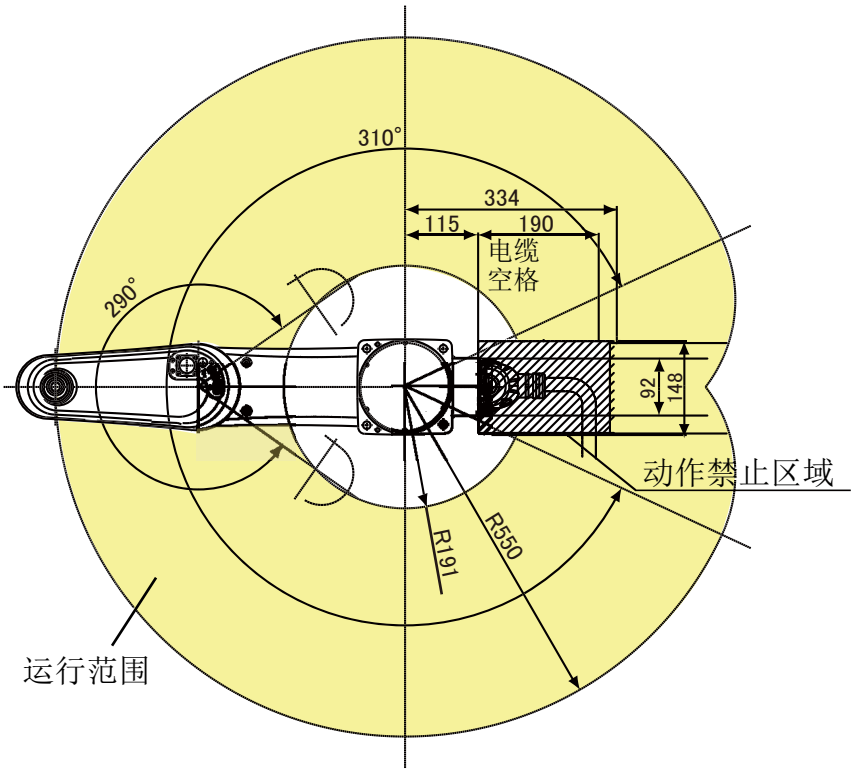

工具安装面详图（视图D）

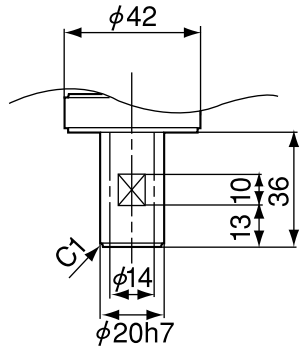

法兰盘（选件）安装图

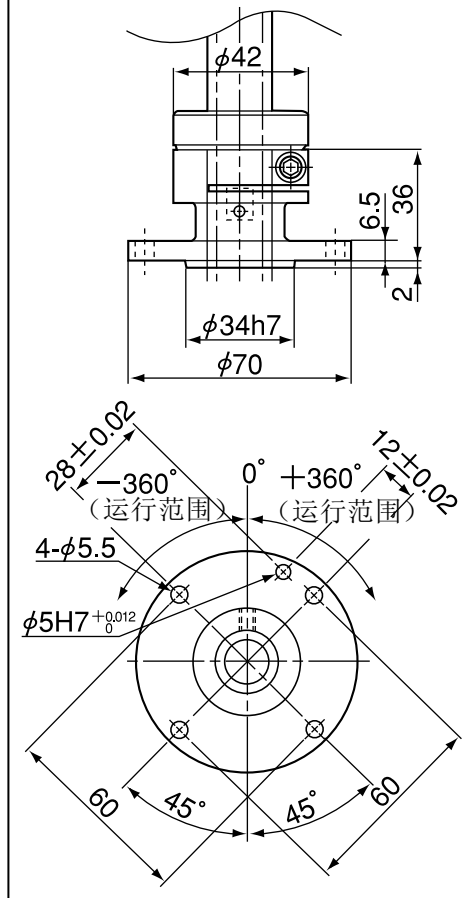

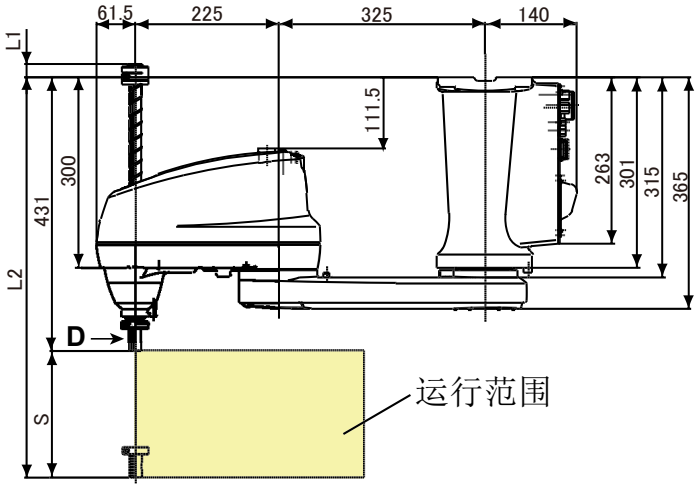

底座安装尺寸

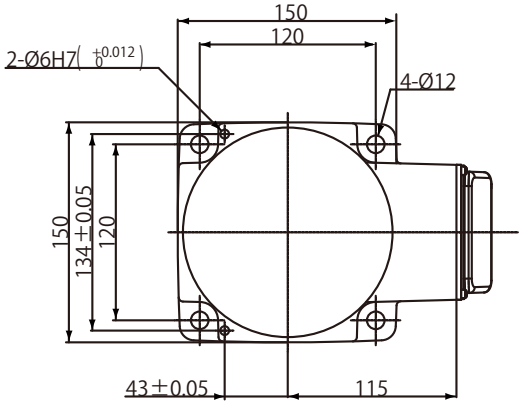

单位：mm

注：Z轴行程(S)不同的各寸法

型式	S	L1	L2
HS055A1-S10-NNN	100	-80	531
HS055A1-S15-NNN	150	-30	581
HS055A1-S20-NNN	200	20	631
HS055A1-S32-NNN	320	140	751

注：属于悬挂型时，Z轴（200mm、320mm时）的最上端点将到达高于基准安装面的位置，因此请注意与周边装置的干涉。