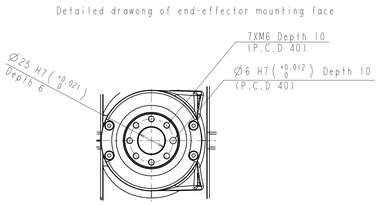

B(IP67/クリーン)

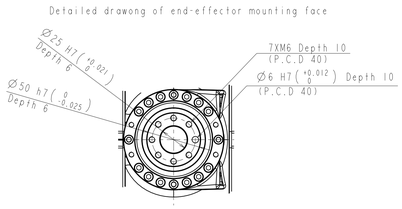

B(IP40)

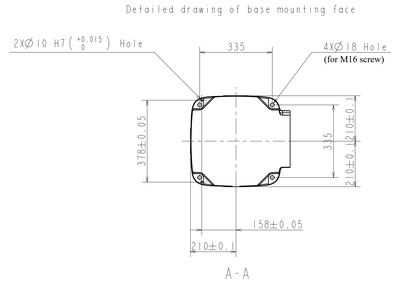

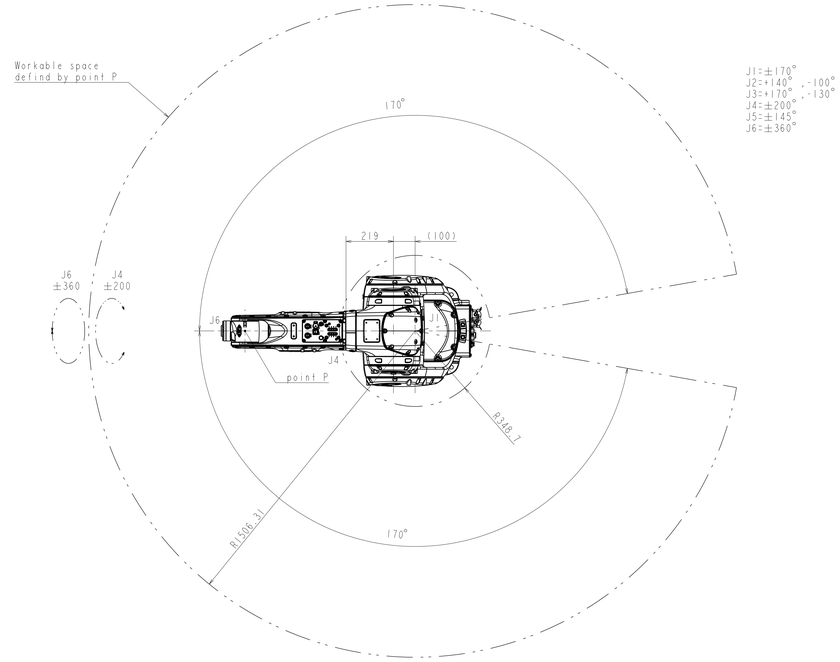

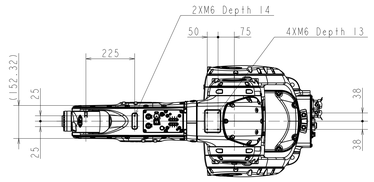

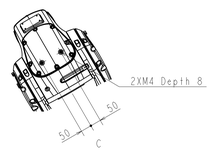

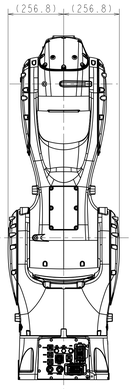

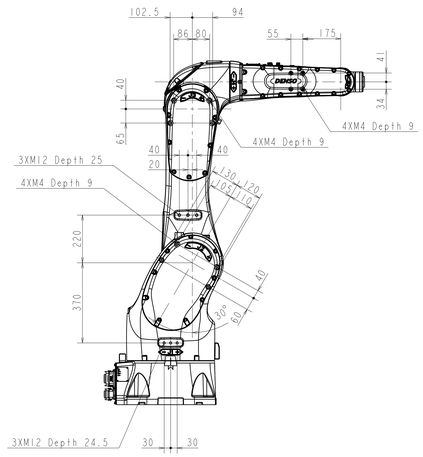

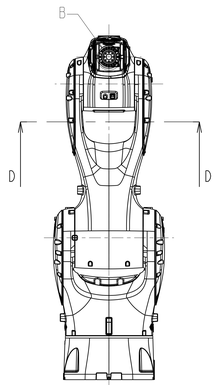

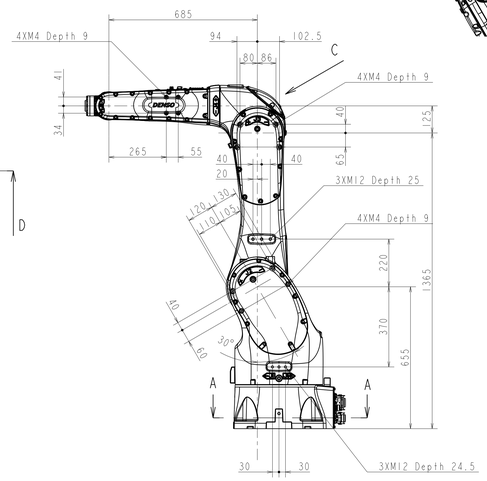

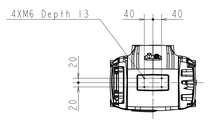

D-D

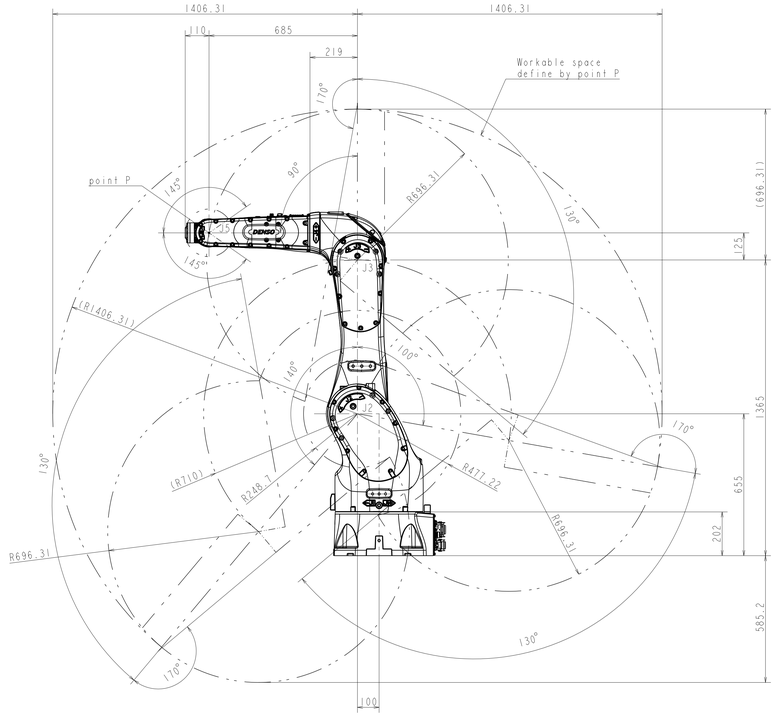

VM1500