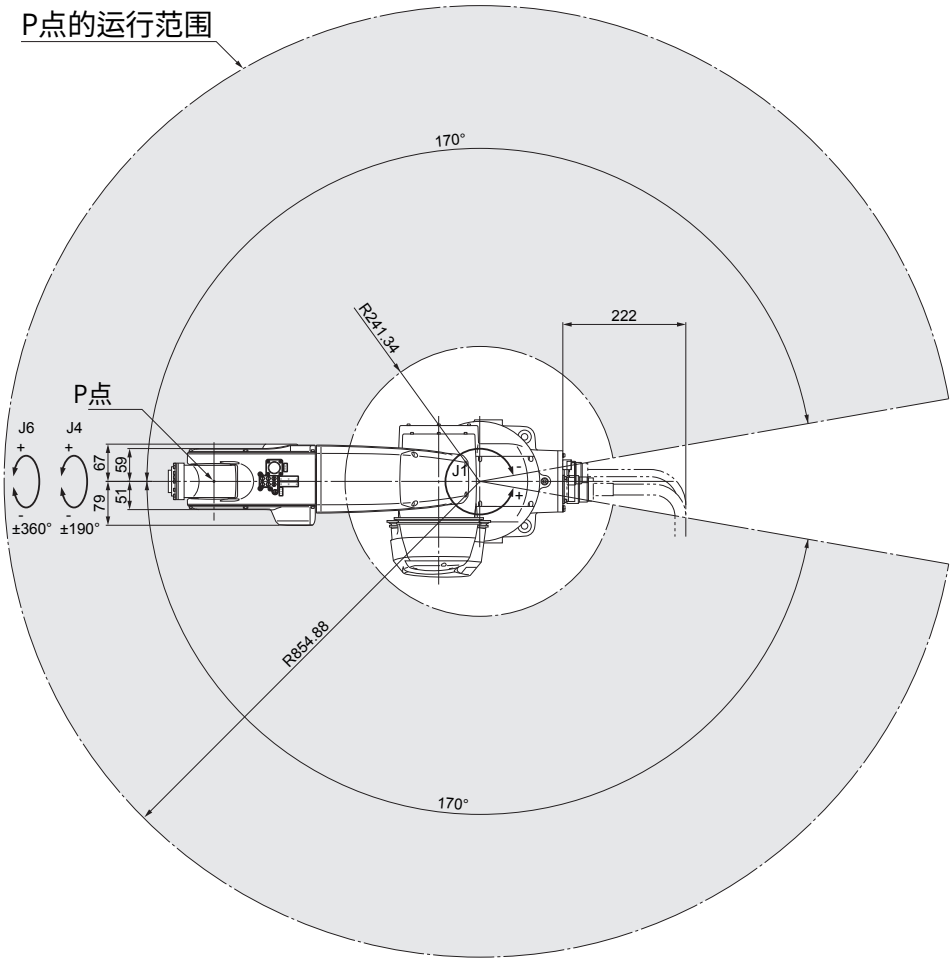

工具安装面详情（箭头所示A）

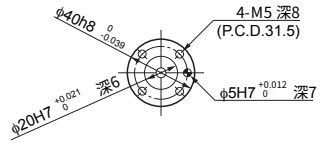
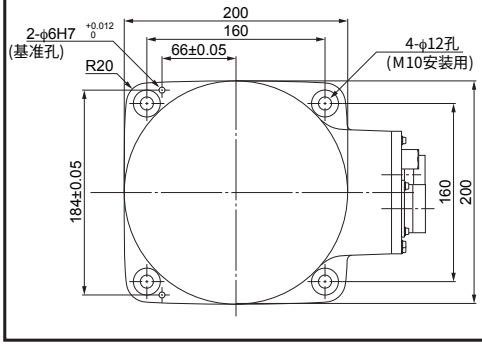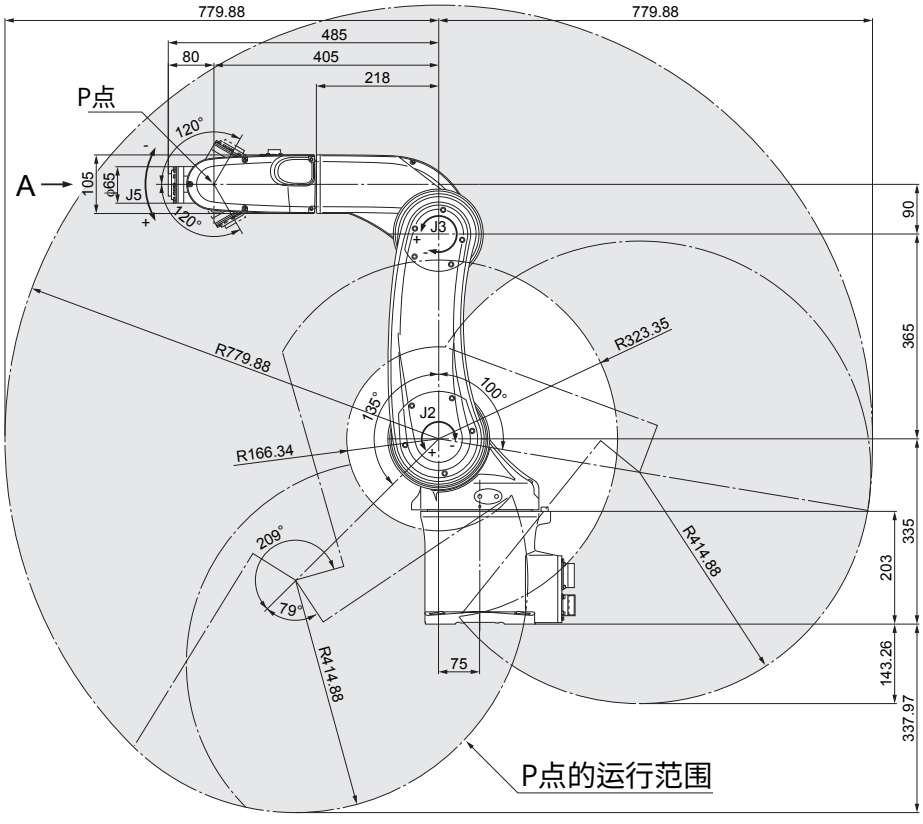
底座安装面（从上面看）