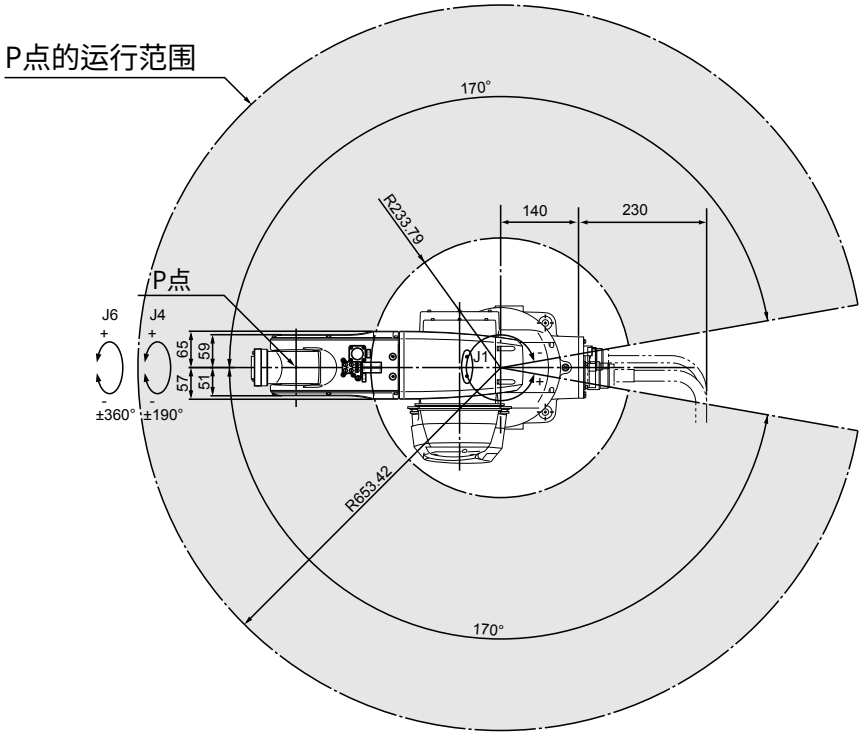
P点的运行范围
170°
R233.79
140
230
P点
J6
J4
65
59
57
51
J1
±360°
±190°
R653.42
170°

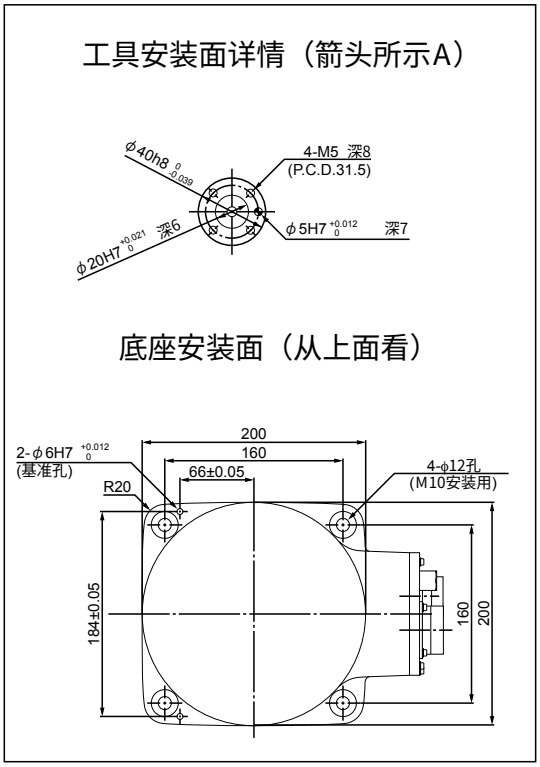
工具安装面详情（箭头所示A）
φ40h8 0 -0.039
4-M5 深8
(P.C.D.31.5)
φ20H7 +0.021 0 深6
φ5H7 +0.012 0 深7
底座安装面（从上面看）
200
160
66±0.05
2-φ6H7 +0.012 0
(基准孔)
R20
4-φ12孔
(M10安装用)
184±0.05
160
200

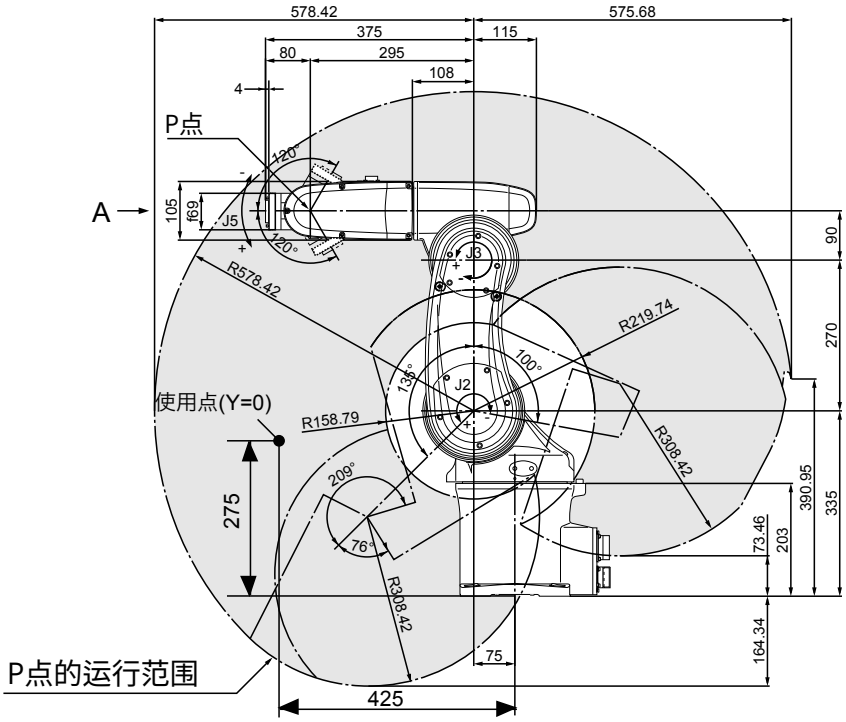
578.42
575.68
375
115
80
295
108
4
P点
120
A
105
69
J5
120°
J3
90
R578.42
R219.74
270
100°
135°
J2
使用点(Y=0)
R158.79
R308.42
209°
275
390.95
335
73.46
203
76°
R308.42
164.34
75
P点的运行范围
425