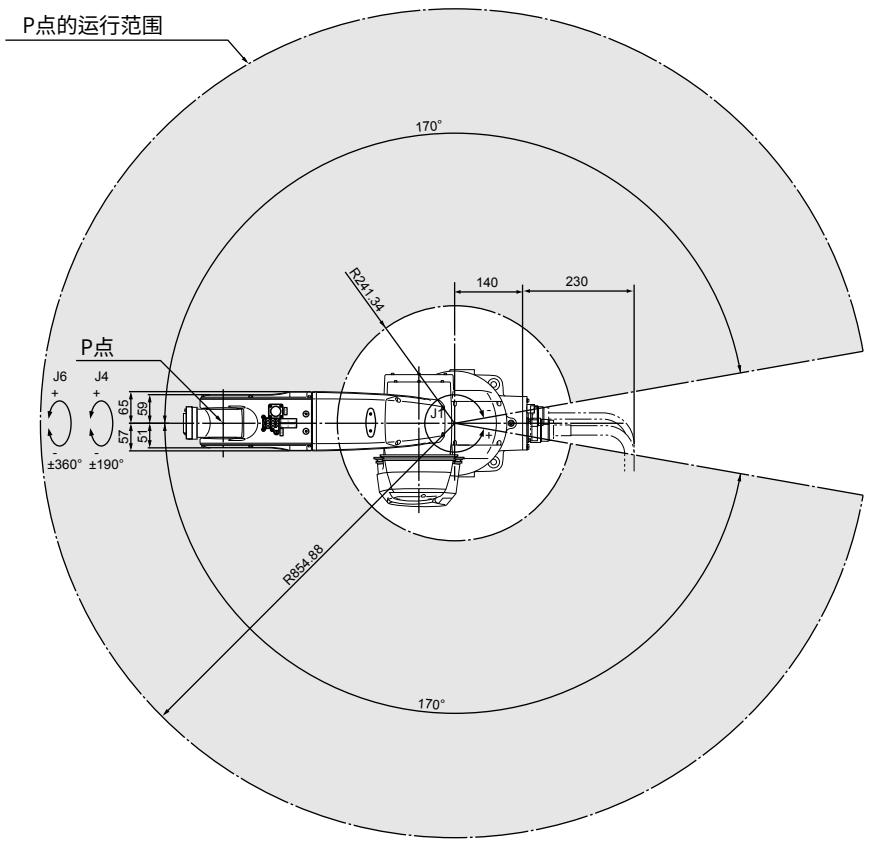
P点的运行范围
170°
R241.34
140
230
P点
J6
J4
65
59
57
51
±360°
±190°
J1
R854.88
170°

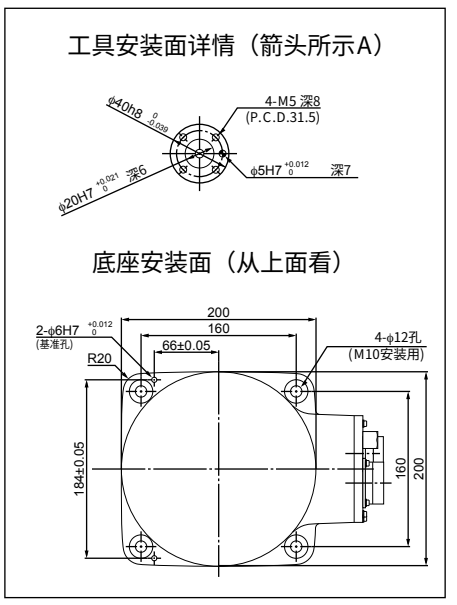
工具安装面详情（箭头所示A）
φ40h8 0 -0.039
4-M5 深8
(P.C.D.31.5)
φ20H7 +0.021 0 深6
φ5H7 +0.012 0 深7
底座安装面（从上面看）
2-φ6H7 +0.012 0
(基准孔)
R20
200
160
66±0.05
4-φ12孔
(M10安装用)
184±0.05
160
200

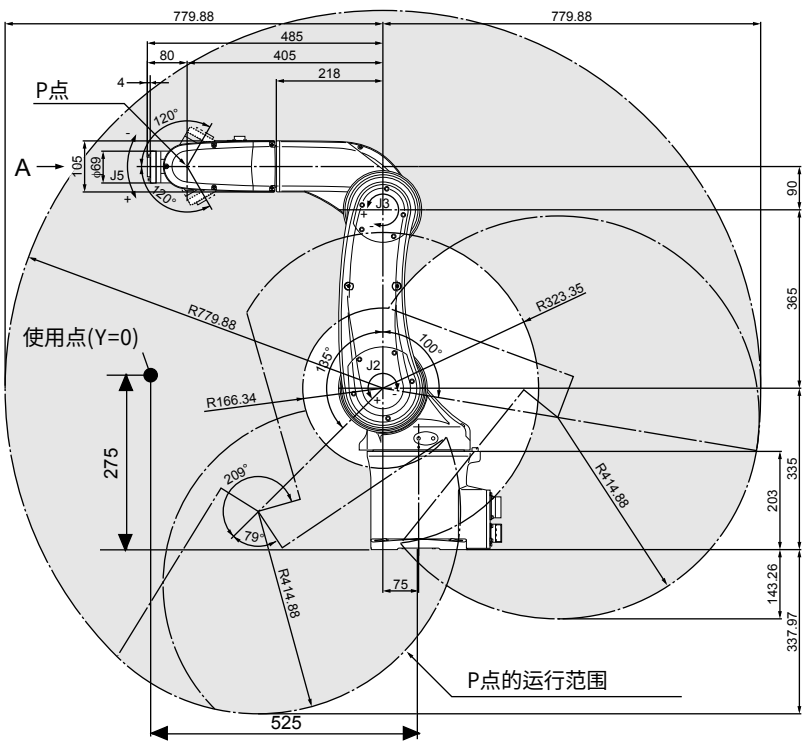
779.88
779.88
485
80
405
218
4
P点
120°
A
105
φ69
J5
120°
90
J3
365
R779.88
R323.35
使用点(Y=0)
105°
100°
J2
R166.34
275
209°
79°
R414.88
335
203
143.26
337.97
75
R414.88
P点的运行范围
525