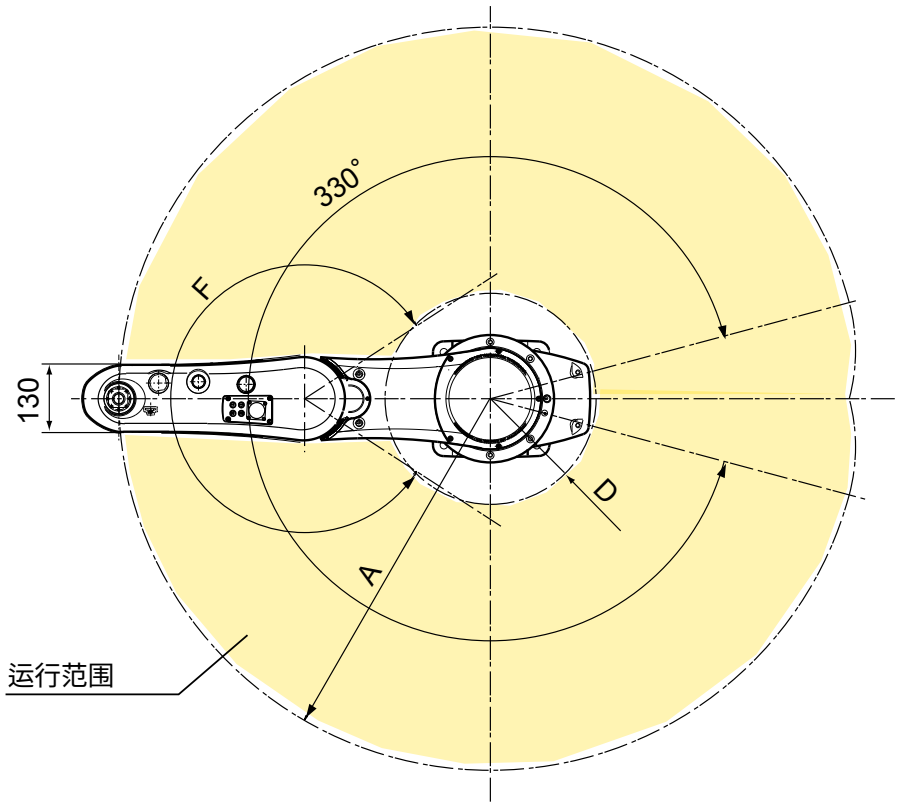

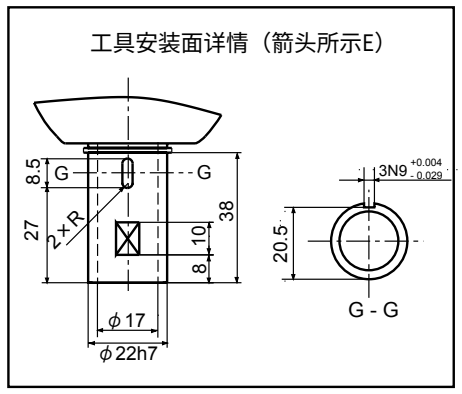

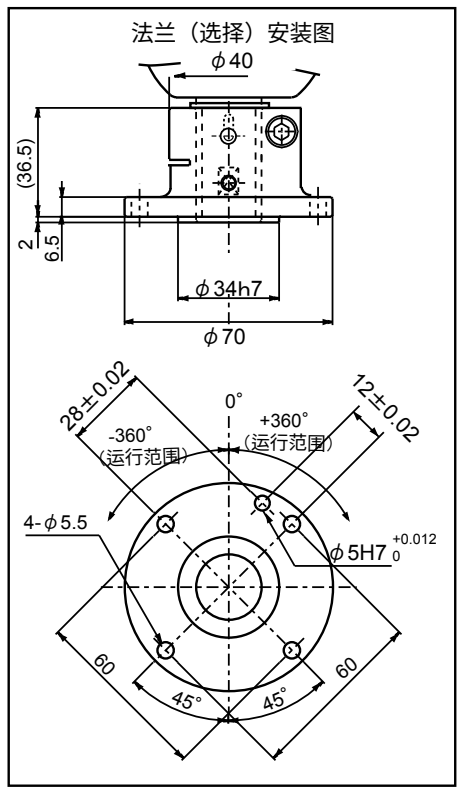

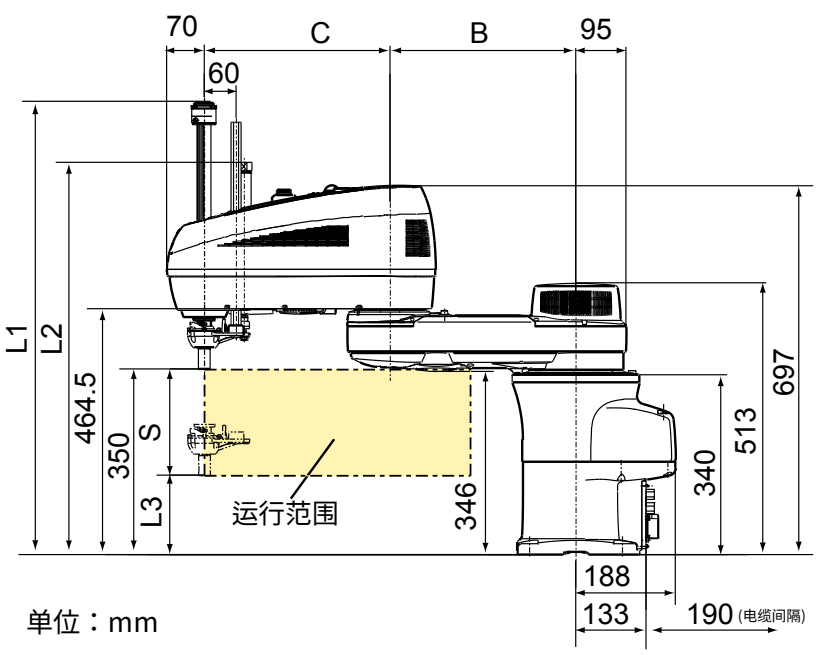

单位：mm

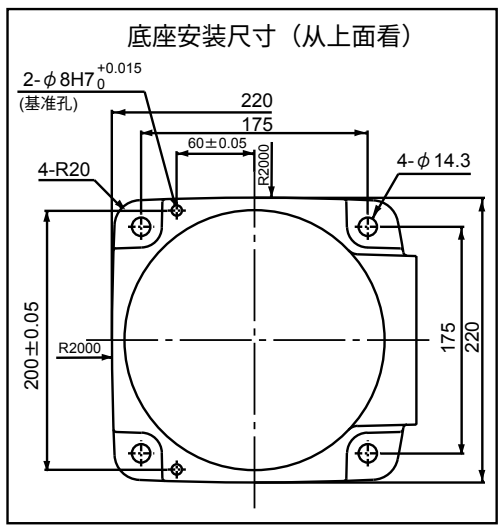

型号	A	B	C	D	F
HM-40A0*G-UL	1000	500	500	284	294°

S (Z轴行程)	L1	L2	L3
200	855	740	150
300	955	840	50
400(注1)	1055	940	-50

（注1）Z：400mm的情况下，Z轴的最低下降位置达到低于底座安装面的位置。