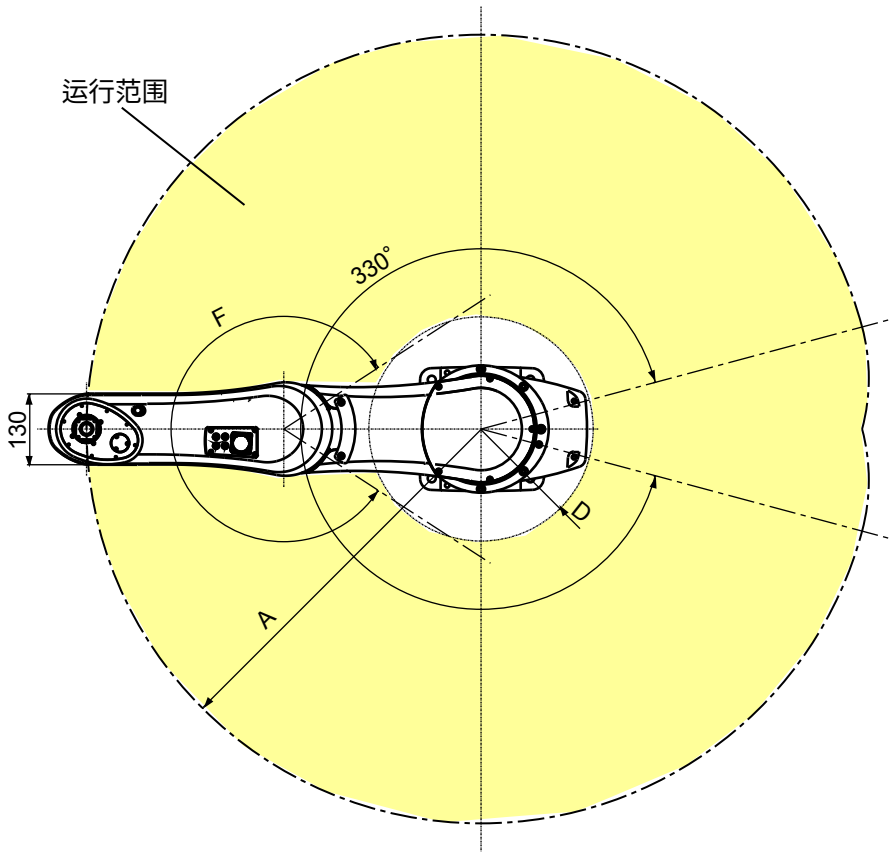

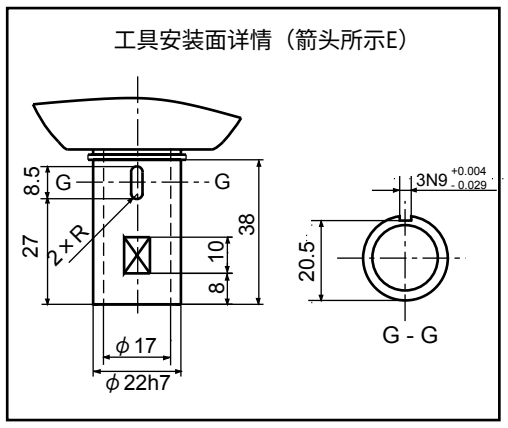

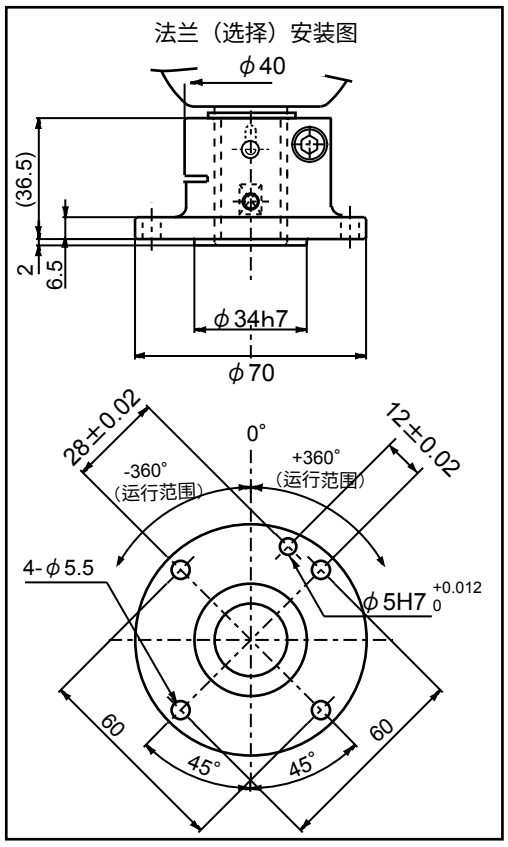

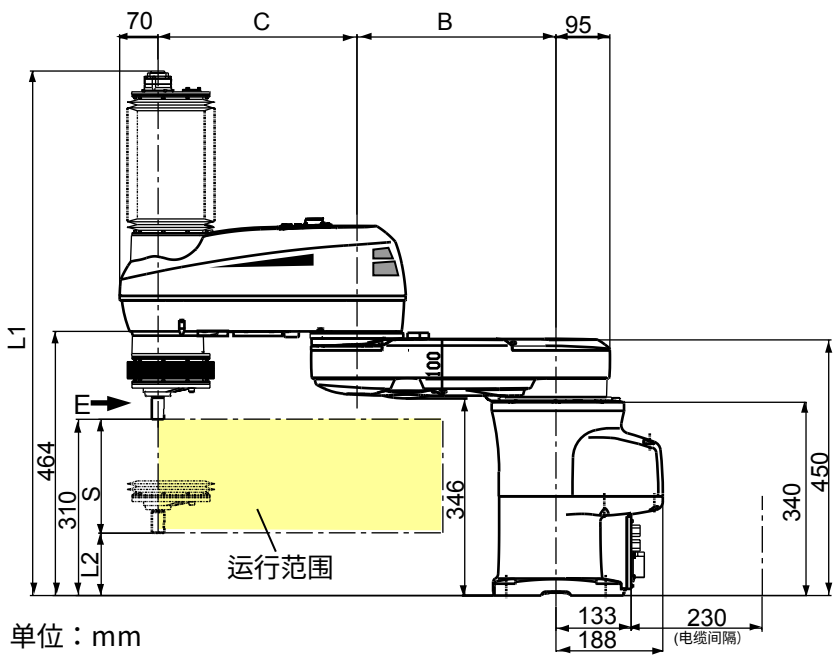

单位：mm

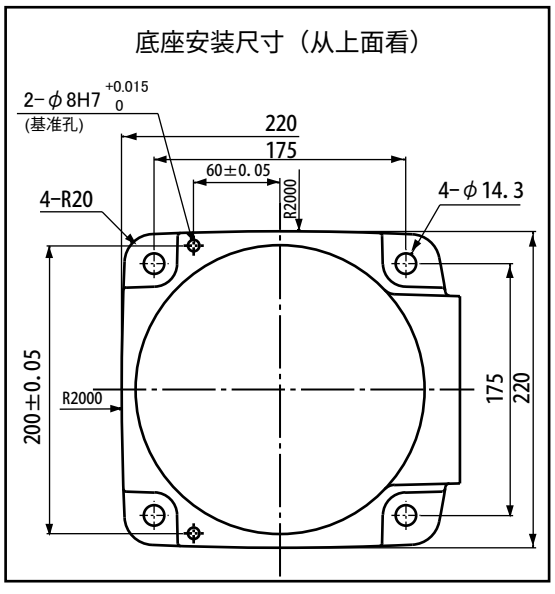

型号	A	B	C	D	F
HM-4085*G-W	850	350	500	281	294°

S (Z轴行程)	L1	L2
200	925	110
300	1025	10
400 (注1)	1125	-90

（注1）Z：400mm的情况下，Z轴的最低下降位置达到低于底座安装面的位置。