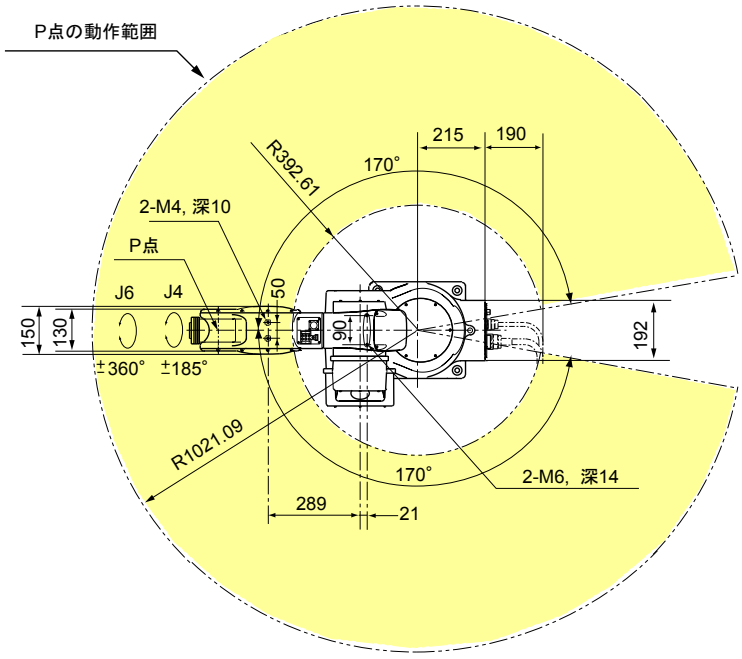

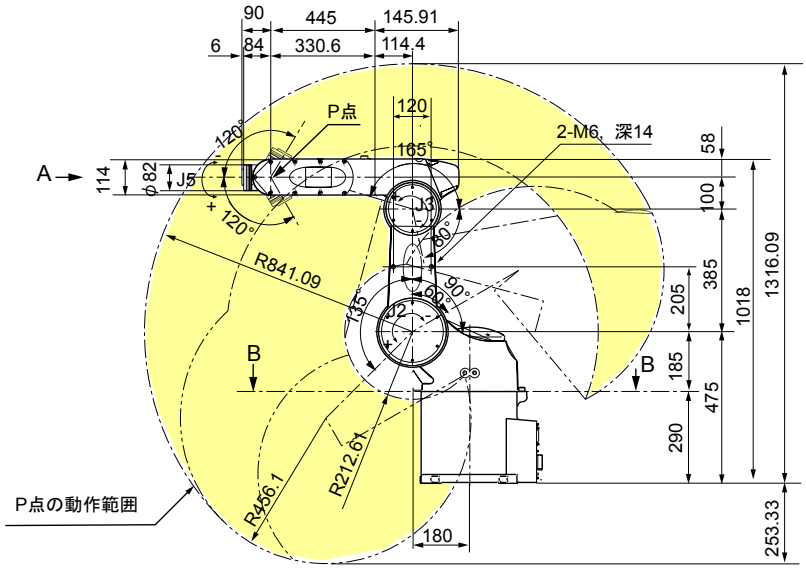

(単位：mm)

ツール取付面詳細（A視）

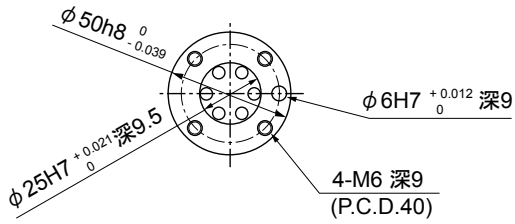
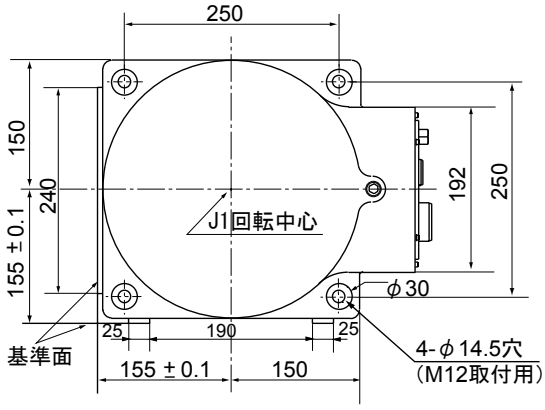
ベース取付寸法（B-B視）