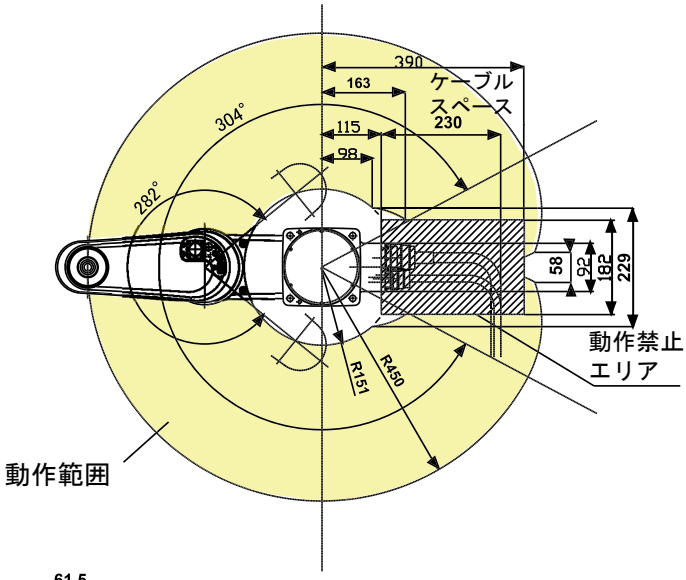

ツール取付面詳細（矢視 D)

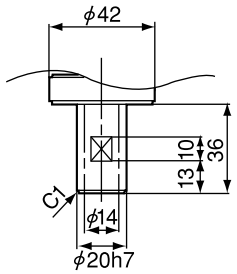

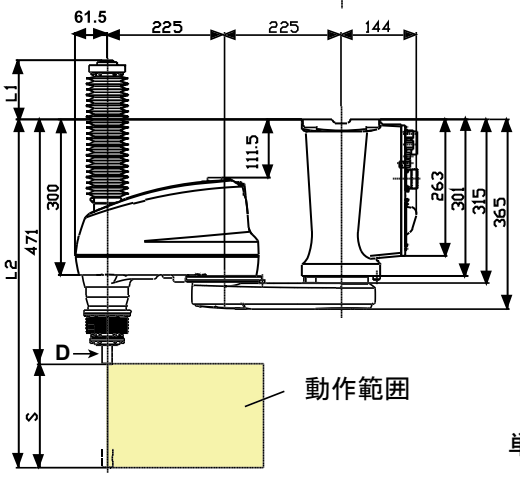

単位: mm

フランジ(オプション)取付図

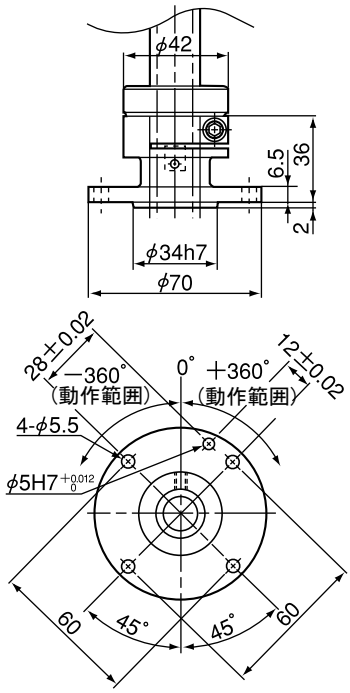

ベース取付寸法

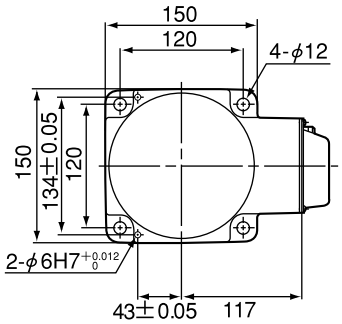

注：Z軸ストローク（S）の違いによる各寸法

型式	S	L1	L2
HSS-45451G-W	150	64	621
HSS-45452G-W	200	114	671
HSS-45453G-W	320	234	791

注：天吊りタイプの場合、Z軸の最上昇端はベース取付面より高い位置まで達するので、
周辺装置との干渉に注意してください。