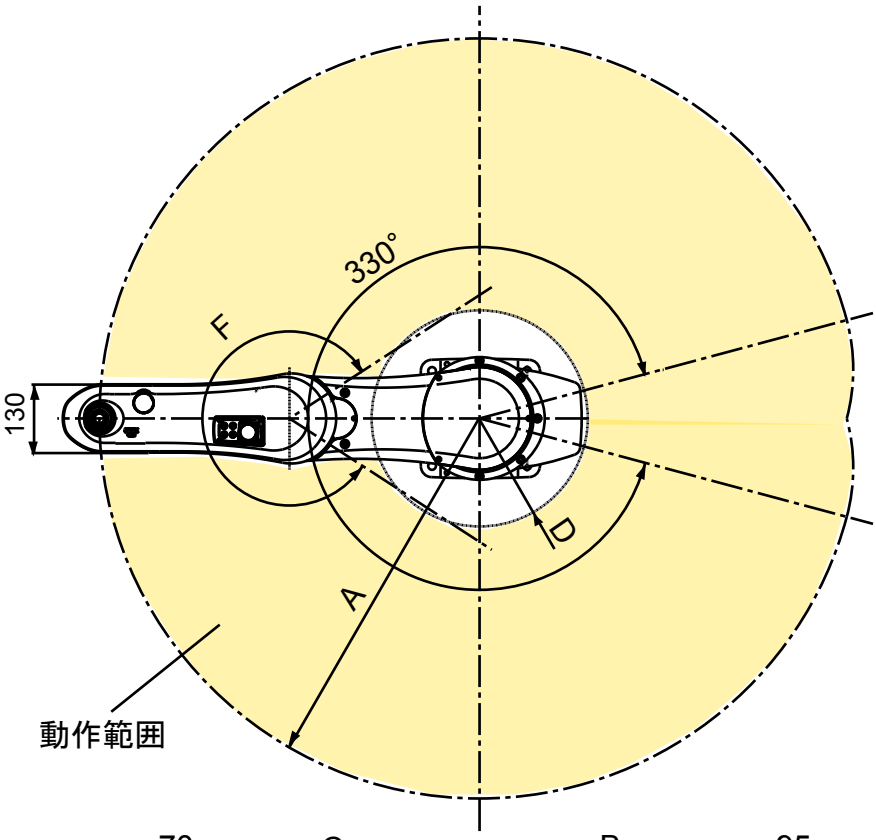

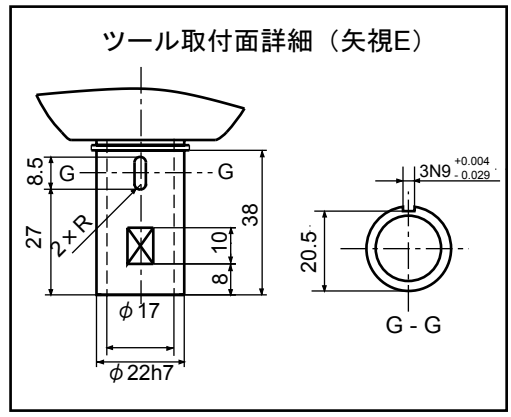

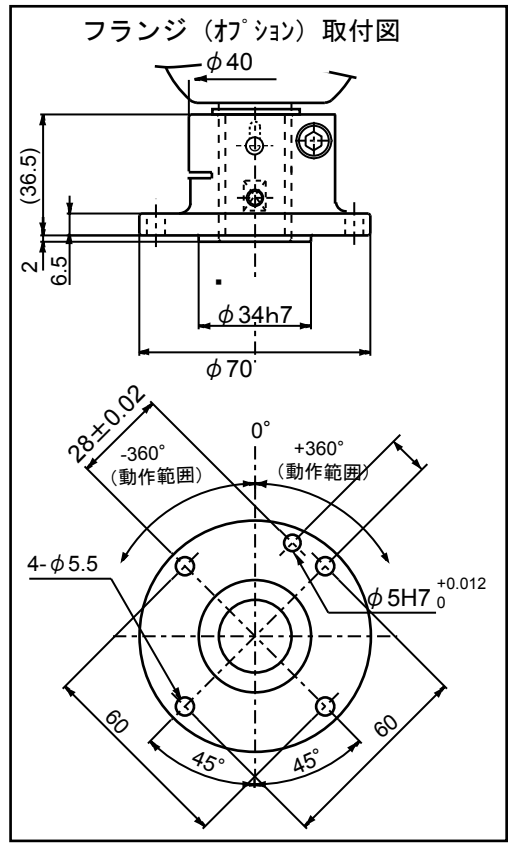

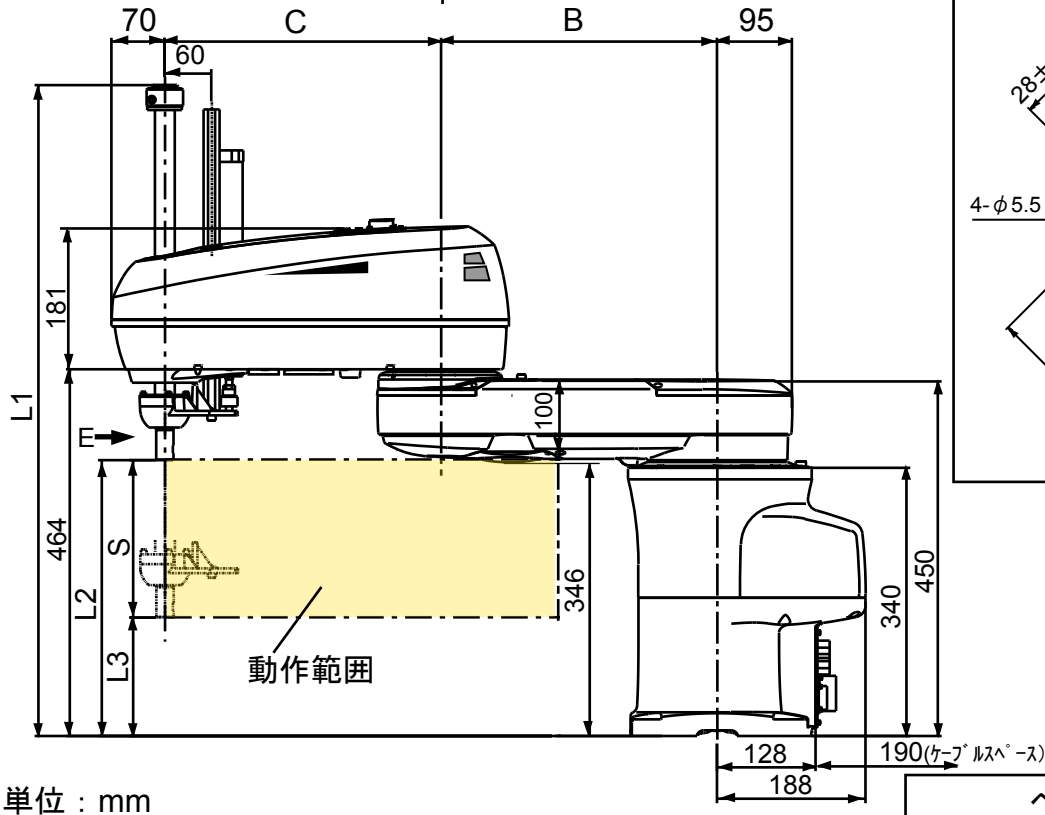

単位：mm

型　式	A	B	C	D	F
HM-4070*E2	700	350	350	199	294°

S（Z軸ｽﾄﾛｰｸ）	L1	L2	L3
200	855	350	150
300	955	350	50
400(注1)	1055	350	-50
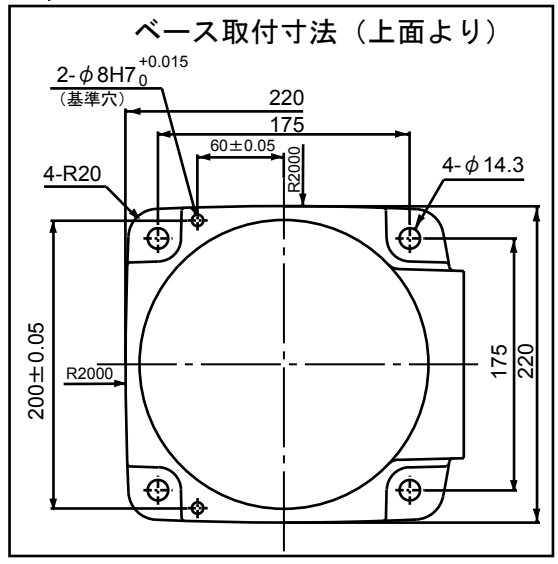
注1：Z軸ストローク400mmの場合は、Z軸の最下端点はベース取付面□より低い位置まで達します。