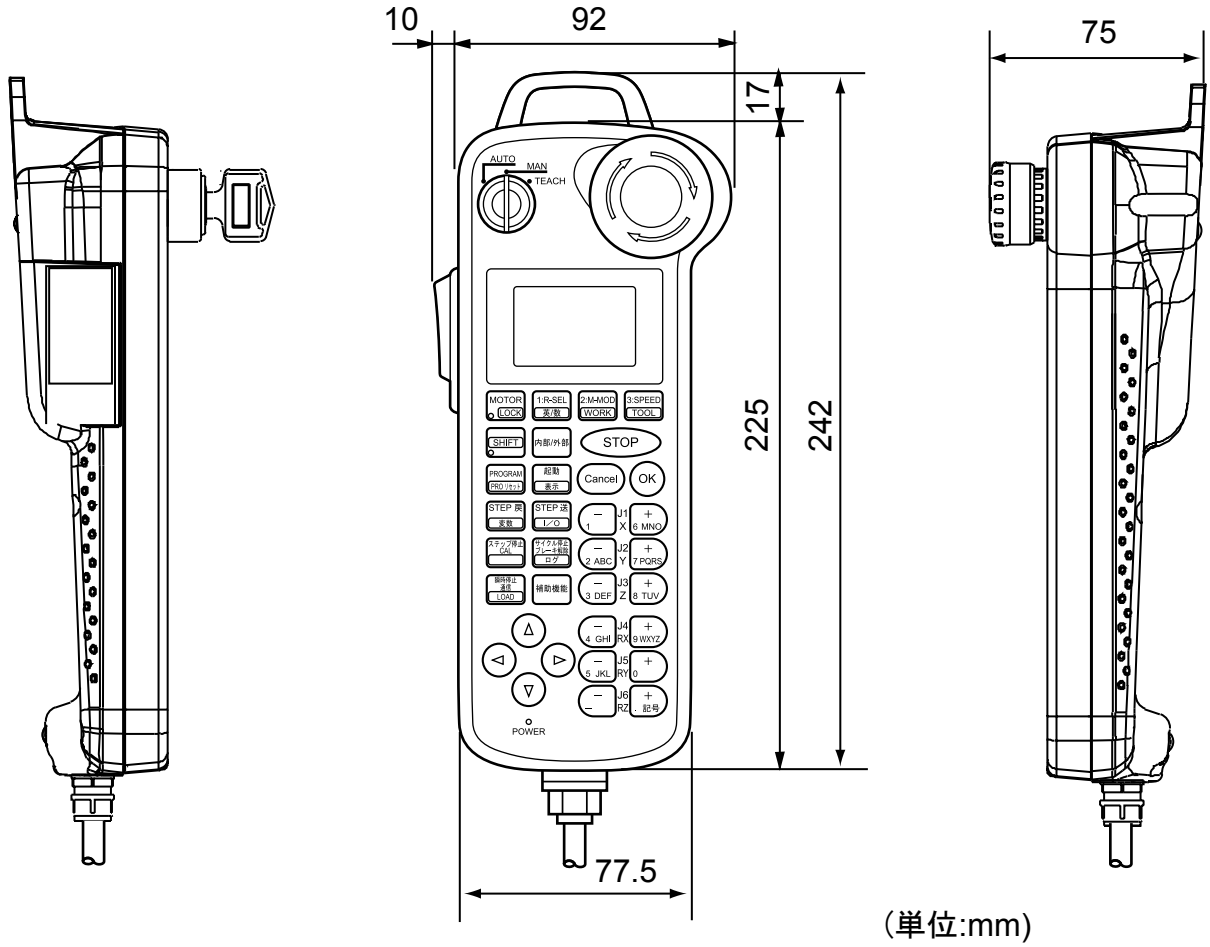
10
92
75
17
225
242
77.5
AUTO
MAN
TEACH
MOTOR LOCK
1:R-SEL 変/微
2:M-MOD WORK
3:SPEED TOOL
SHIFT
内部/外部
STOP
PROGRAM PRO/パネル
起動 表示
Cancel
OK
STEP 戻 変数
STEP 送 I/O
J1 X
J2 Y
J3 Z
J4 RX
J5 RY
J6 RZ
補助機能
POWER

（単位:mm)