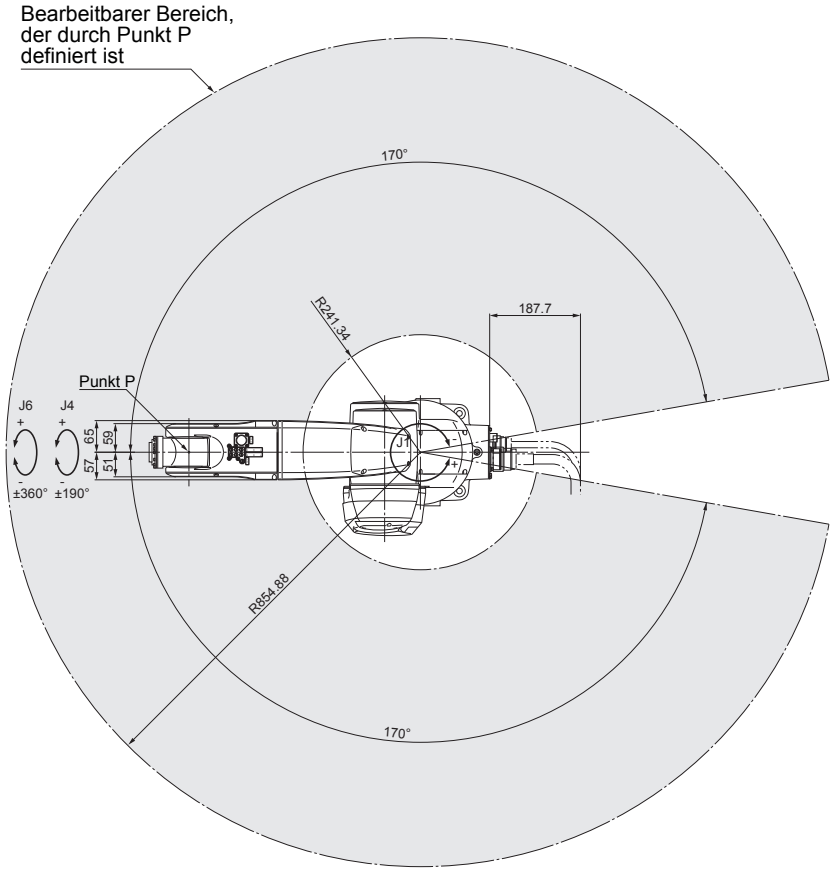
Bearbeitbarer Bereich,
der durch Punkt P
definiert ist
170°
R241.34
187.7
Punkt P
J6
J4
65
59
57
51
J1
±360°
±190°
R854.88
170°

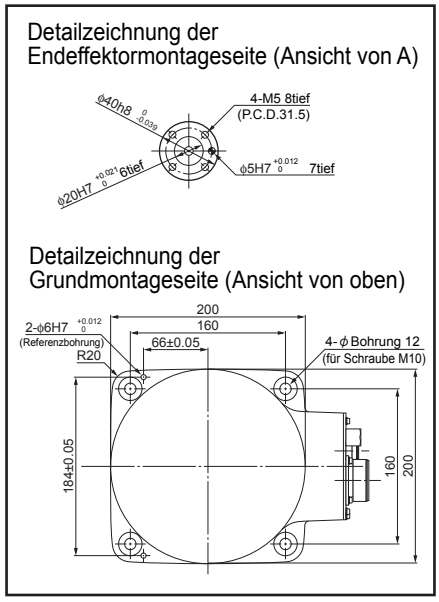
Detailzeichnung der
Endeffektormontageseite (Ansicht von A)
ϕ40h8 0 -0.039
4-M5 8tief
(P.C.D.31.5)
ϕ20H7 +0.021 0 6tief
ϕ5H7 +0.012 0 7tief
Detailzeichnung der
Grundmontageseite (Ansicht von oben)
200
160
2-ϕ6H7 +0.012 0
(Referenzbohrung)
66±0.05
4-ϕ Bohrung 12
(für Schraube M10)
R20
184±0.05
160
200

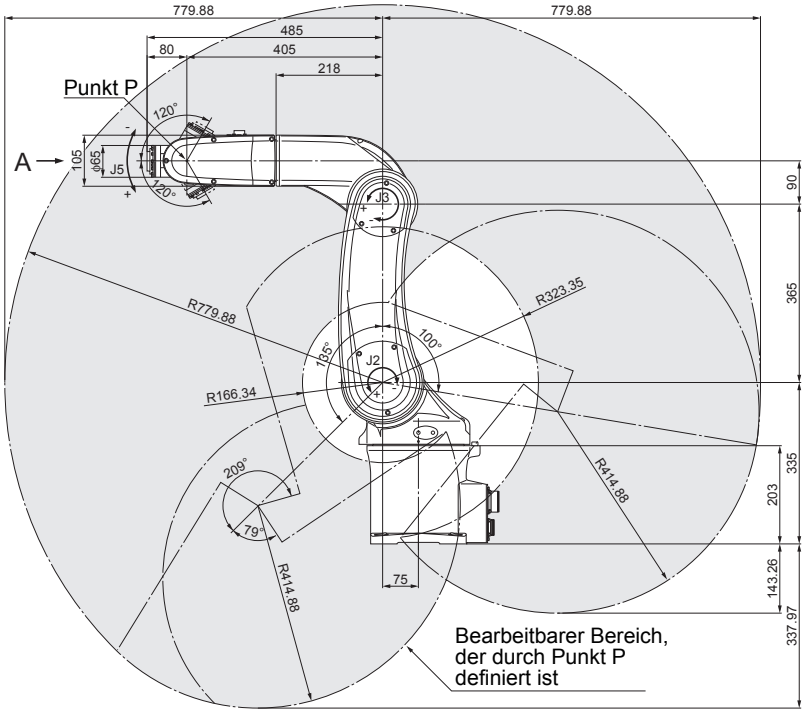
779.88
779.88
485
80
405
218
Punkt P
120°
A
105
ϕ65
J5
120°
J3
90
365
R779.88
R323.35
100°
185°
J2
R166.34
335
203
R414.88
209°
79°
R414.88
75
143.26
337.97
Bearbeitbarer Bereich,
der durch Punkt P
definiert ist