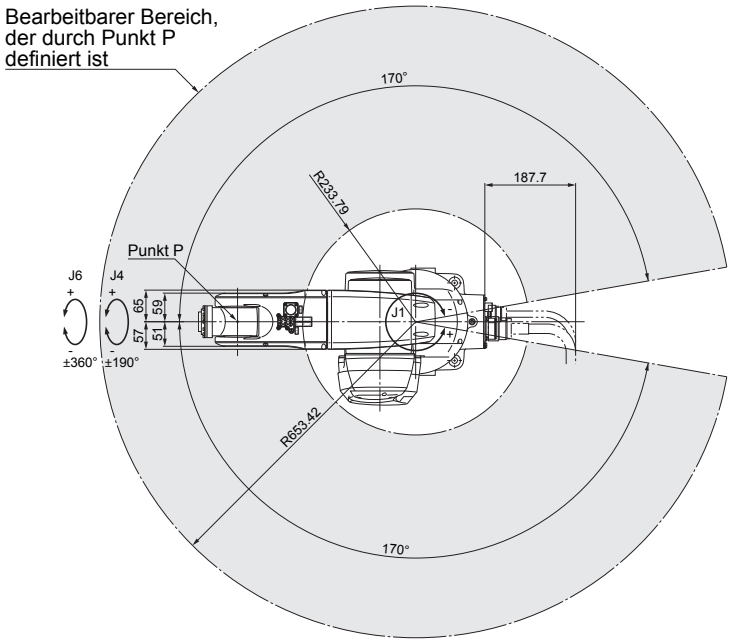
Bearbeitbarer Bereich,
der durch Punkt P
definiert ist
170°
R233.79
187.7
Punkt P
J6
J4
65
59
57
51
J1
±360°
±190°
R653.42
170°

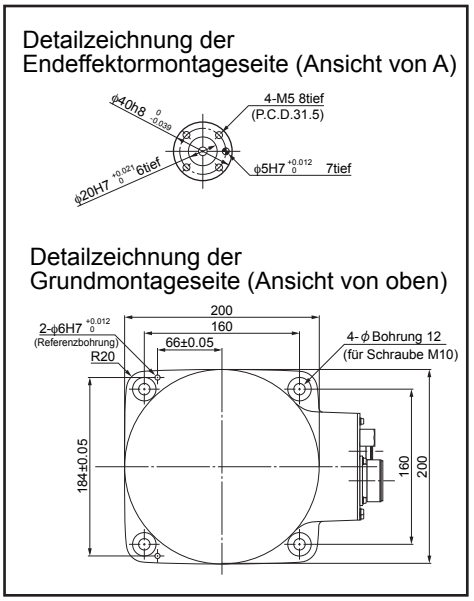
Detailzeichnung der
Endeffektormontageseite (Ansicht von A)
4-M5 8tief
(P.C.D.31.5)
7tief
6tief
Detailzeichnung der
Grundmontageseite (Ansicht von oben)
200
160
66±0.05
2-φ6H7
(Referenzbohrung)
R20
4-φ Bohrung 12
(für Schraube M10)
184±0.05
160
200

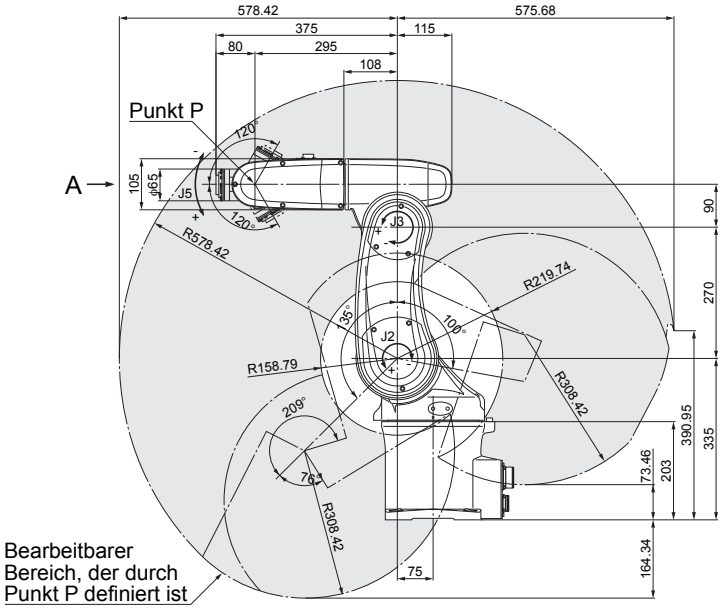
578.42
575.68
375
115
80
295
108
Punkt P
120°
A
105
φ65
J5
120°
J3
90
R578.42
R219.74
270
135°
100°
J2
R158.79
R308.42
209°
390.95
335
73.46
203
76
R308.42
75
164.34
Bearbeitbarer
Bereich, der durch
Punkt P definiert ist