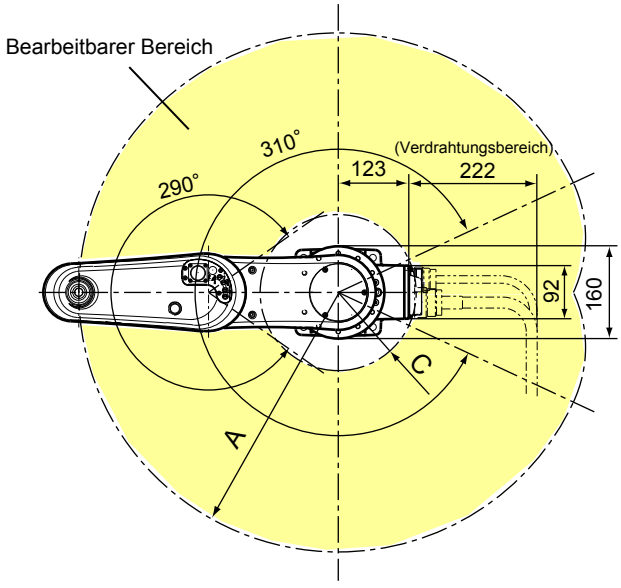

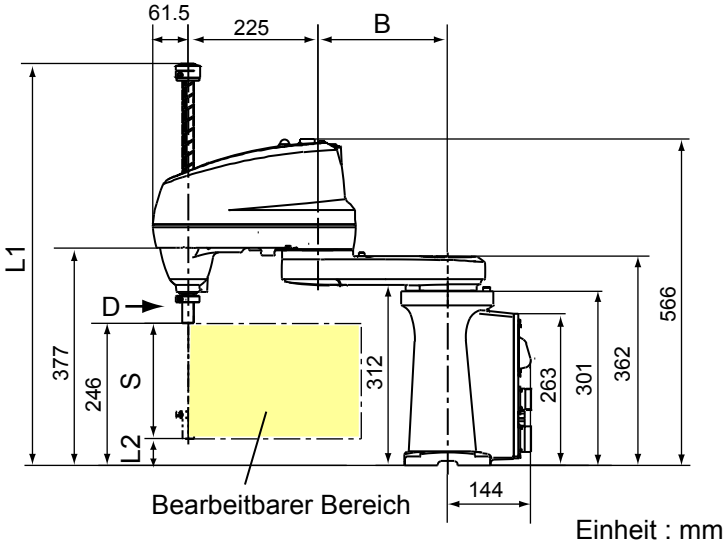

Detailzeichnung der Handmontageseite (Ansicht von D).

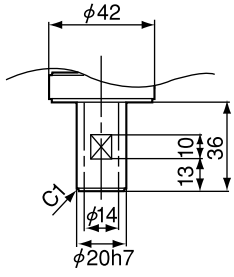

Flanschmontageseite (Option)

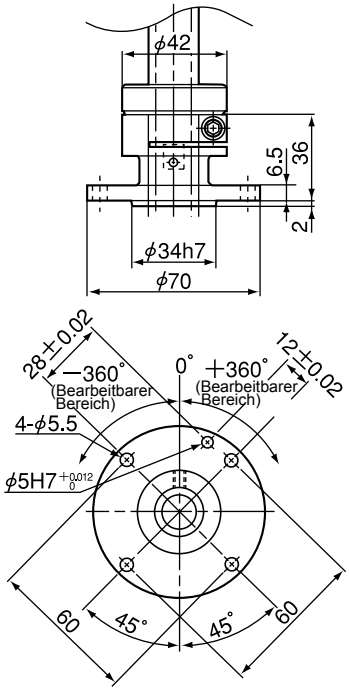

Grundmontageabmessungen (Ansicht von oben)

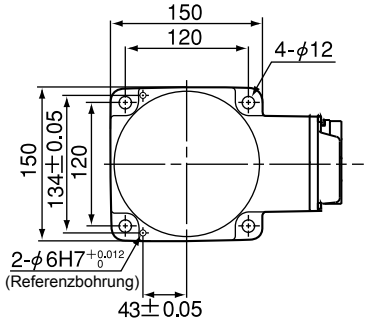

Ein Modell	A	B	C
HS-4535*G-UL	350	125	143

Hub der Z-Achse : S(mm)	L1	L2
*=2 : 200	697	46
*=3 : 320	817	-74 (Anm.1)

Anm. 1: Beim Typ mit einem Z-Achsenhub von 320 mm kann die Z-Achse an der niedrigsten Stelle tiefer als die Grundmontageseite reichen